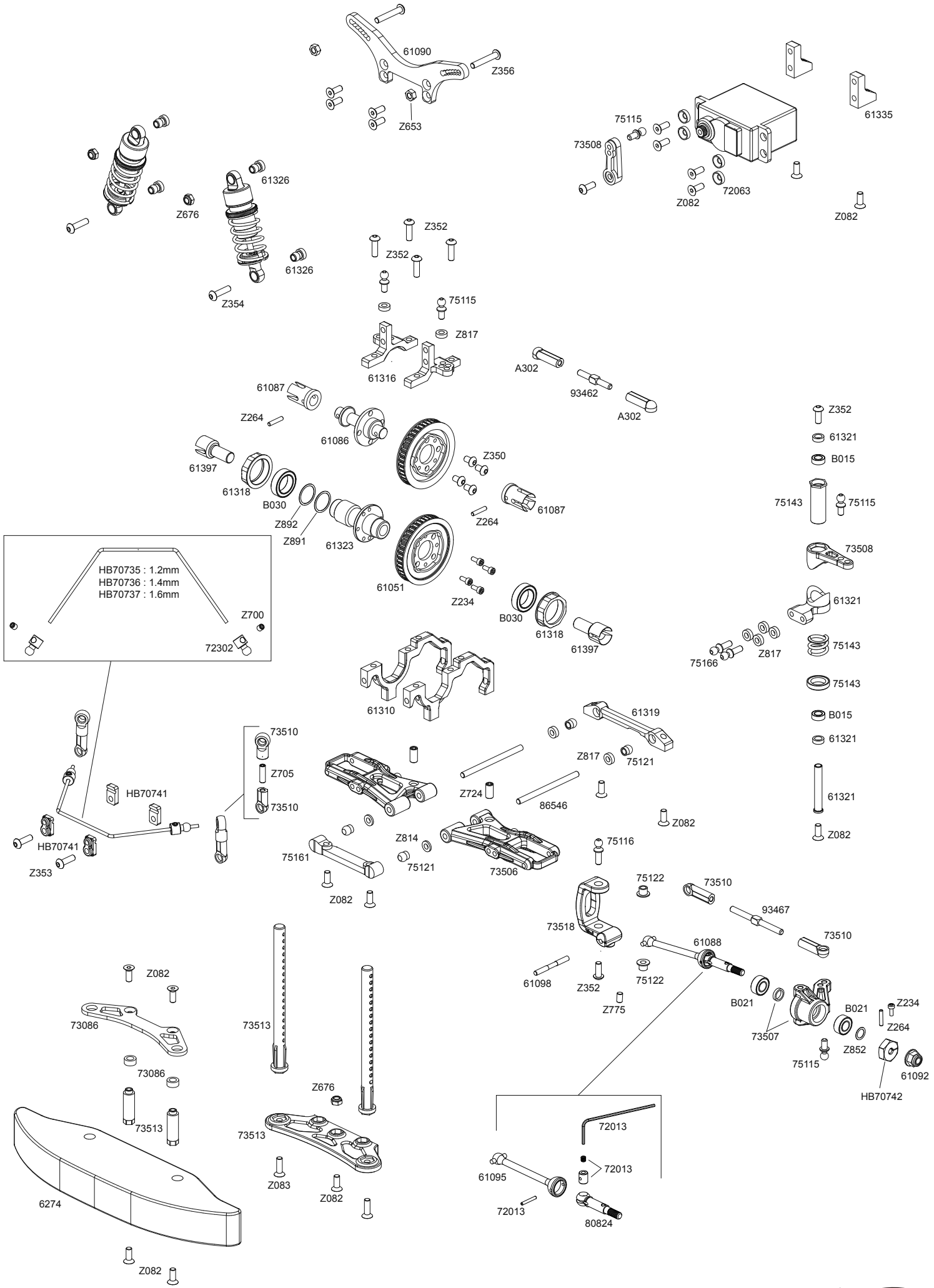
61090
Z356
Z653
61335
75115
73508
72063
Z082
Z082
61326
Z676
61326
Z354
Z352
Z352
75115
Z817
61316
A302
93462
A302
61087
Z264
61086
61397
61318
B030
Z892
Z891
61323
Z350
61087
Z264
61051
Z234
B030
61318
61397
Z352
61321
B015
75143
75115
73508
61321
75143
75166
Z817
75143
B015
61321
61321
Z082
HB70735 : 1.2mm
HB70736 : 1.4mm
HB70737 : 1.6mm
Z700
72302
61310
61319
Z817
75121
73510
Z705
73510
HB70741
Z724
86546
Z082
HB70741
Z353
Z814
75121
75161
Z082
73506
75116
75122
73510
93467
73518
61088
73510
61098
Z352
75122
Z775
B021
B021
Z234
Z264
73507
Z852
75115
61092
HB70742
Z082
73086
73086
73513
73513
Z676
73513
Z083
Z082
6274
Z082
72013
72013
61095
72013
80824

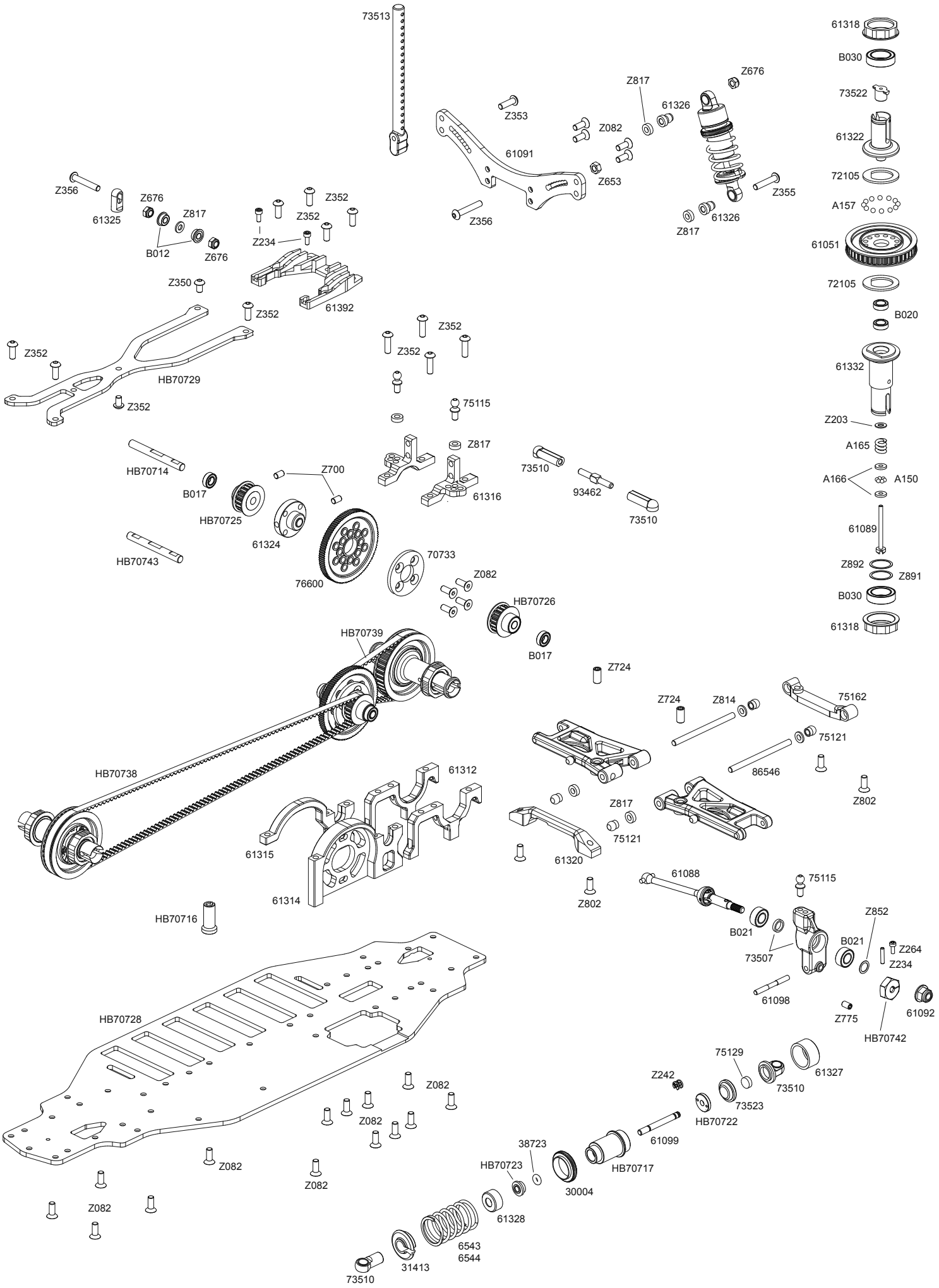
73513
61318
B030
Z676
73522
Z817
61326
Z353
Z082
61322
61091
Z653
72105
Z356
Z355
Z676
Z352
A157
61325
Z817
Z352
61326
Z356
Z817
61051
Z234
B012
Z676
Z350
72105
61392
Z352
B020
Z352
Z352
61332
Z352
HB70729
Z352
75115
Z203
Z817
A165
HB70714
Z700
73510
A166
A150
B017
93462
61316
HB70725
73510
61089
61324
HB70743
70733
Z892
Z891
76600
Z082
B030
HB70726
61318
HB70739
B017
Z724
Z724
Z814
75162
75121
HB70738
86546
61312
Z802
Z817
75121
61315
61320
61088
75115
61314
Z802
HB70716
Z852
B021
B021
Z264
73507
Z234
61098
61092
HB70728
Z775
HB70742
75129
61327
Z242
73510
Z082
73523
Z082
HB70722
61099
38723
Z082
HB70723
HB70717
30004
Z082
61328
Z082
6543
6544
31413
73510